Data Sheet

SCF-315H52WR

固定容量形真空コンデンサ（FH52 タイプ）

MEIDEN

仕 様

ピーク試験電圧	3 kVp （50,60 Hz/ 1 分間）
RF 動作電圧	1.8 kVp
静電容量	1500 pF
最大許容電流	106 Arms (at 13.56 MHz) 50 W (Conduction Cooling)
全長	52 mm
外径	φ52.4 mm
取付長	52 mm
質量	0.5 kg

外 形 図

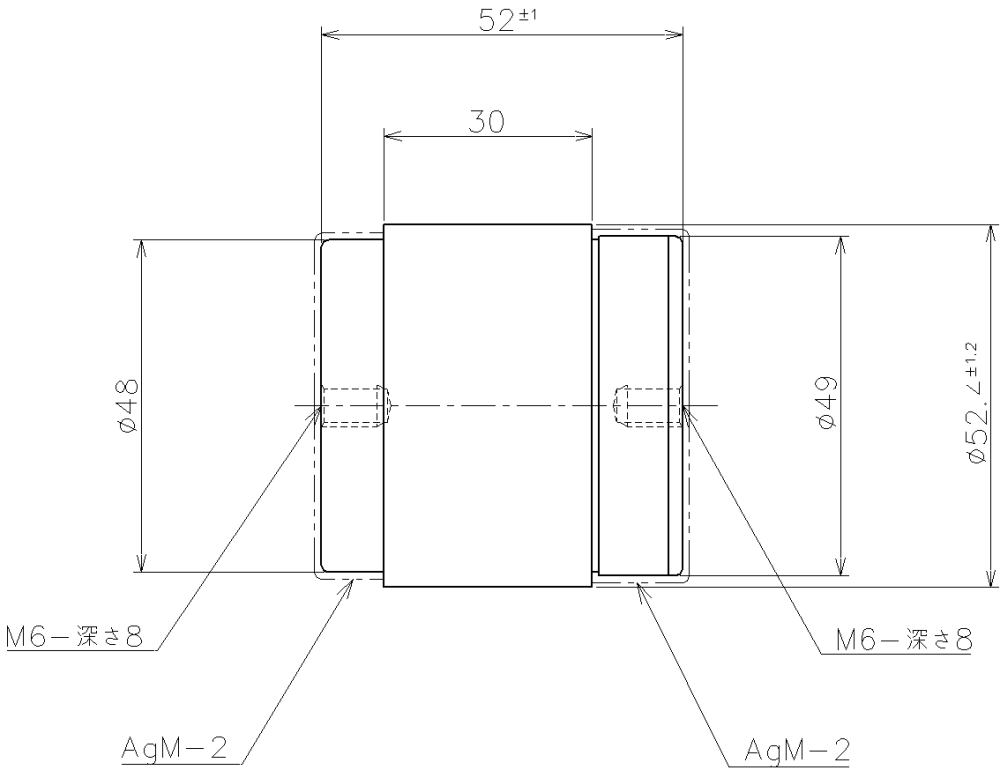

SCF-315H52WR

固定容量形真空コンデンサ（FH52 タイプ）

MEIDEN

周波数ー電流 特性

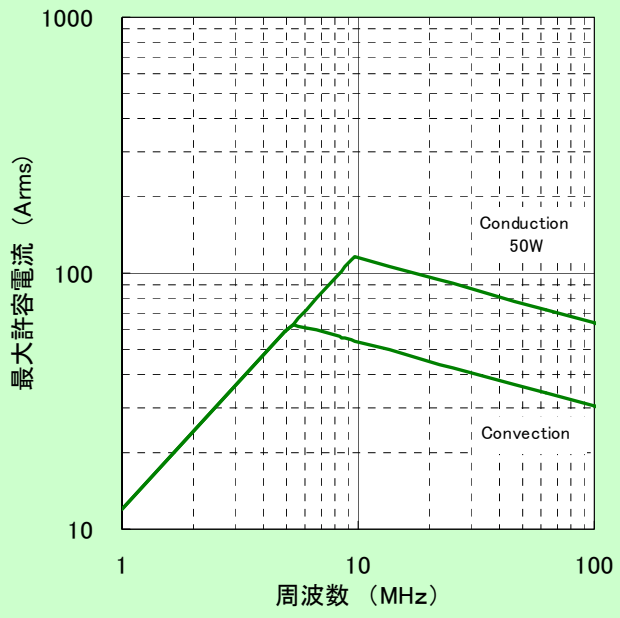

周波数ー電圧 特性

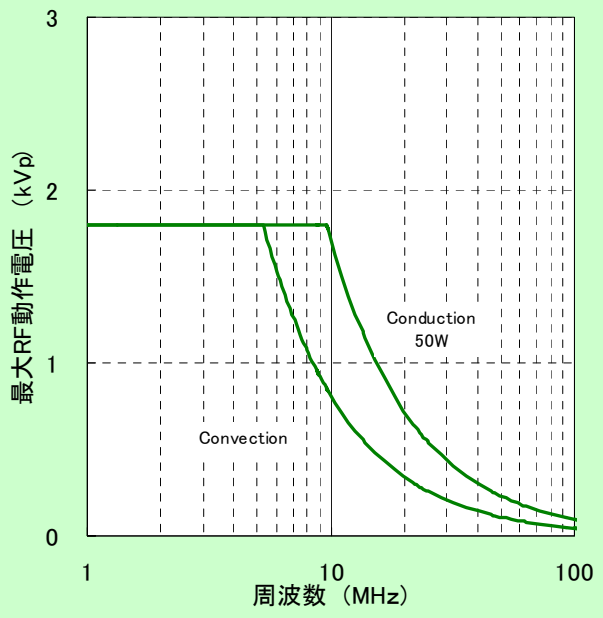

注意：

- 集電方式： コンデンサ両端全面集電
- 冷却方式： Conduction Cooling 50W
- 許容表面温度： 125℃
  （表面温度は集電情況、周囲温度により変化します。）
- 周囲温度： 25℃

この製品に関するお問い合せは

株式会社 明電舎

コンポーネント営業部 真空機器営業部 〒141-6029 東京都品川区大崎 2-1-1 ThinkPark Tower

TEL:03-6420-7590 FAX:03-5745-3058 URL： http://www.meidensha.co.jp

2010 年 04 月現在