明電産業用コントローラ

MEIDEN

ミューピボック

μPIBOC D1

すべてのI/Fがフロントからアクセス可能
高信頼性を備えた小型コントローラ

24 時間連続運転可能な高信頼性・耐環境性
OS に Windows Embedded Standard7 を搭載

豊富な I/F

・Gigabit Ethernet 6 ポート搭載、USB×6 ポート搭載により多数の機器を接続可能
・DVI/VGA ポートからのフル HD 表示可能、専用分岐ケーブルによる 2 画面表示が可能

高性能CPU搭載

・Intel Core i5/2.7GHz により高い処理能力を発揮

長期供給／保守

・リリース後 5 年間の供給を保証
・製品出荷後 7 年間の保守に対応

変更管理

・部材変更の事前アナウンス
（契約により 6 ヵ月前にアナウンス）

新しい時代を元気にします
Empower for new days

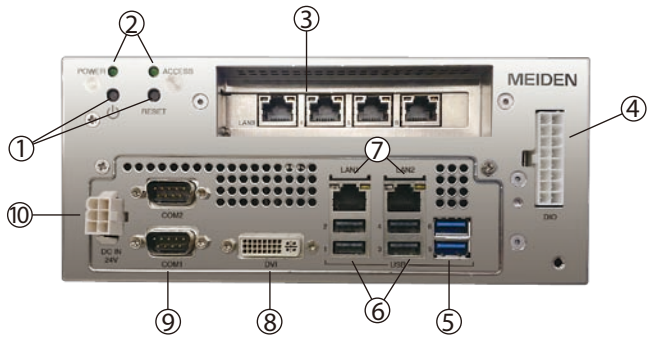

各部名称

① POWER/RESET スイッチ
② 本体表示（POWER/ACCESS）
③ Ethernet インターフェース× 4ch
④ DI/DO インターフェース
⑤ USB3.0 × 2ch
⑥ USB2.0 × 4ch
⑦ Ethernet インターフェース× 2ch
⑧ DVI-I
⑨ COM（シリアルインターフェース RS-232-C × 2）
⑩ 電源入力（DC24V）

基本仕様

項　目	仕　　様
製品名	μ PIBOC D1
CPU	Core i5-3610ME（2.7GHz）
チップセット	HM76
キャッシュメモリ	L3 Cache：3MB
メインメモリ	DDR3 SO-DIMM、最大 4GB（DIMM × 2 実装）、ECC 付
CFast	CFast スロット× 1（16GB CFast × 1　実装済み）
グラフィックス機能	2ch グラフィックス（DVI-I、専用ケーブルで アナログ RGB と DVI-D に分岐可能）、チップセット内蔵グラフィックス　最大解像度　1920 × 1200 ドット
シリアル	RS-232-C × 2ch（D-sub 9pin）
USB	USB3.0 × 2ch、USB2.0 × 4ch
ネットワーク	10BASE-T/100BASE-TX/1000BASE-T × 6
DI/DO	DI × 4、DO × 4
BIOS	PhoenixBIOS 搭載
RAS 機能	ハードウェア状態監視 （筐体ファン回転数、CPU 温度上昇、筐体温度上昇）
OS	Windows Embedded Standard 7（32bit）
冷却方式	背面ファンによる強制空冷
電　源	DC24V
寸法（mm）	W205 × H88 × D227
本体質量	約 2.5kg

＊ Windows は米国 Microsoft Corp. の登録商標です。
＊ Core i5 は米国 Intel Corp. の登録商標です。
＊ Ethernet は富士ゼロックス㈱の登録商標です。
＊一般に商品名、社名は各社の商標または登録商標です。
　ただし、本文中に®及び TM マークは記載しておりません。

環境仕様

項　目	仕　　様	
入力定格電圧	DC24V ± 10%	
入力電流	最大 4.4A	
動作周囲温度	0℃～ 45℃	
動作周囲湿度	30%～ 80%（結露のないこと）	
保存温度	-10 ～ 60℃	
保存湿度	30%～ 80%（結露のないこと）	
静電耐圧	接触放電　± 4kV、気中放電± 8kV 以下	
耐振動 XYZ 方向	動作時	4.9m/s^2
	休止時	14.7m/s^2
耐衝撃 XYZ 方向　各 3 回	動作時	19.6 m/s^2
	休止時	147 m/s^2
腐食ガス	検出されないこと	
環境対応	RoHS 指令対応	
準拠規格	UL60950、cUL60950、VCCI 準拠、FCC part-15 ClassA 準拠（本体）	

外形寸法図

単位：mm

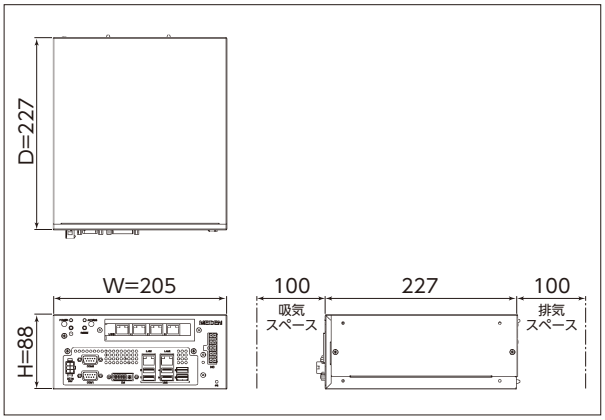

MEIDEN
株式会社　明電舎　本　社　〒141-6029 東京都品川区大崎 2-1-1 ThinkPark Tower
www.meidensha.co.jp

安全に関するご注意
ご使用の前に、「取扱説明書」又はそれに準ずる資料をよくお読みのうえ正しくお使いください。

■ 仕様は機能・性能向上などのため変更することがありますのでご了承ください。

この製品に関するお問い合わせは
●コンポーネント事業部　電子機器営業部
〒141-8565　東京都品川区大崎2丁目1番1号　ThinkPark Tower
TEL(03)6420-7610(ダイヤルイン)　FAX(03)5745-3058

PRINTED WITH SOY INK
MB632-3267　2014年11月現在
2014-11ME 0.5L